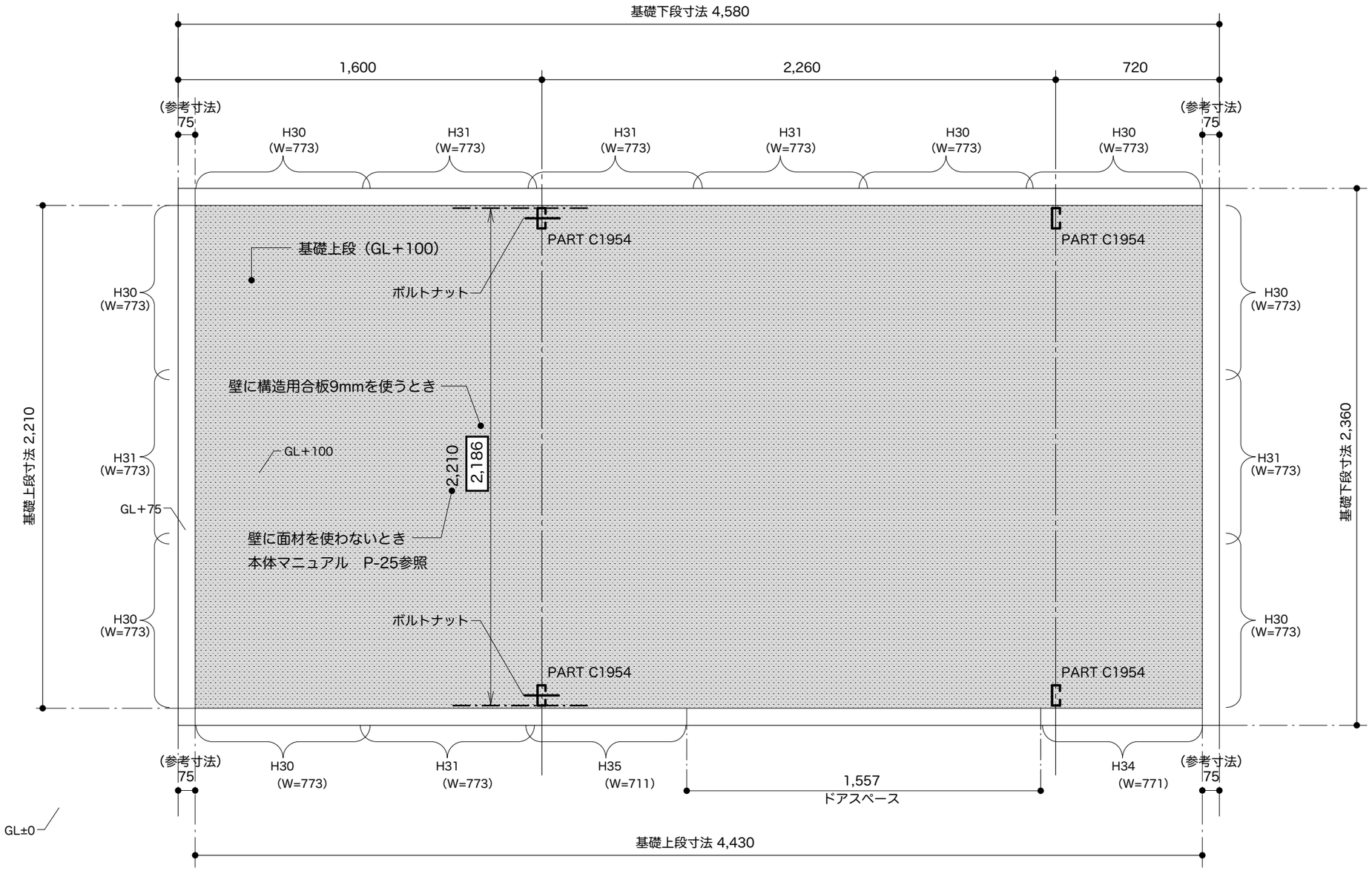

基礎.ポータルフレーム　伏図　1/20

Project Name 4523HK2　施工令キット	実施設計図面	アンカーボルトは後打ち、アンカーの設置はメーカーマニュアル参照とする。 短期最大積雪量50cm以下を目安とする。 枠組の釘打ち方法については国交省告示1540による。 基礎は施工令38-4による。	管理	設計	製図	EEplan 株式会社　イープラン　1級建築士事務所　長野県知事登録　(諏訪)B第15111号　1級建築士 大臣登録　第175941号　鈴木　彰 長野県茅野市米沢3097-10　電話0266-82-5818 Mail ee@eeplan.co.jp	図面番号
図面名称 基礎.ポータルフレーム　伏図　1/20	日付 2020.1.27		日付	日付	日付		1/7

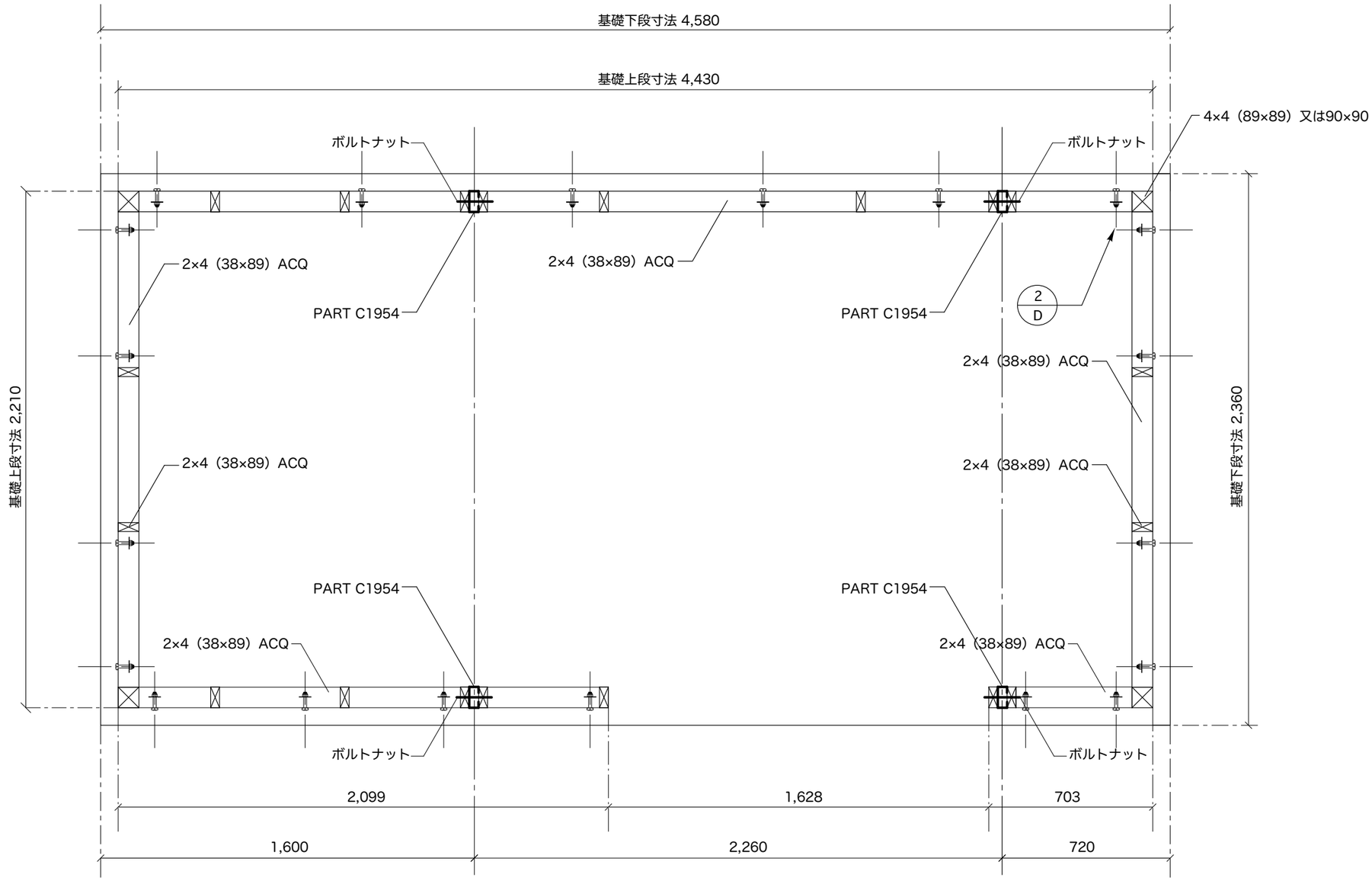

平面図（下枠材）　1/20

Project Name 4523HK2　施工令キット	実施設計図面	アンカーボルトは後打ち、アンカーの設置はメーカーマニュアル参照とする。 短期最大積雪量50cm以下を目安とする。 枠組の釘打ち方法については国交省告示1540による。 基礎は施工令38-4による。	管理	設計	製図	図面番号
図面名称 平面図　1/20　（下枠材）	日付 2020.1.27		日付	日付	日付	2/7

EEplan
株式会社　イープラン　1級建築士事務所　長野県知事登録　（諏訪)B第15111号　1級建築士 大臣登録　第175941号　鈴木　彰
長野県茅野市米沢3097-10　電話0266-82-5818 Mail ee@eeplan.co.jp

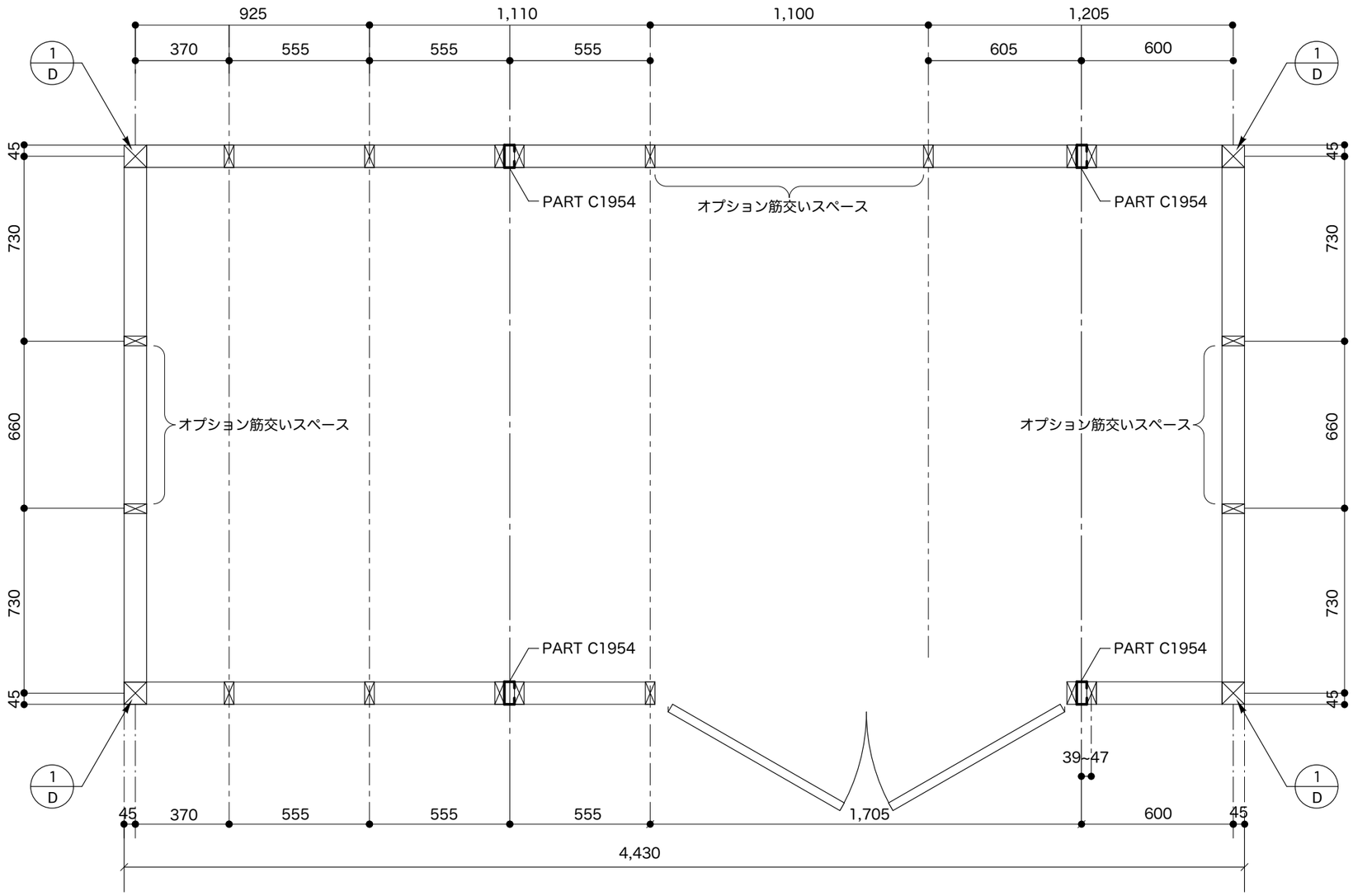

壁枠組み平面図　1/20

Project Name 4523HK2　施工令キット	実施設計図面	アンカーボルトは後打ち、アンカーの設置はメーカーマニュアル参照とする。 短期最大積雪量50cm以下を目安とする。 枠組の釘打ち方法については国交省告示1540による。 基礎は施工令38-4による。	管理	設計	製図	EEplan 株式会社　イープラン　1級建築士事務所　長野県知事登録　(諏訪)B第15111号　1級建築士 大臣登録　第175941号　鈴木　彰 長野県茅野市米沢3097-10　電話0266-82-5818 Mail ee@eeplan.co.jp
図面名称 壁枠組み平面図　1/20	日付 2020.1.27		日付	日付	日付	図面番号 3/7

注：針葉樹合板は、節や木目に配慮した上、選択されたものを使用する事。

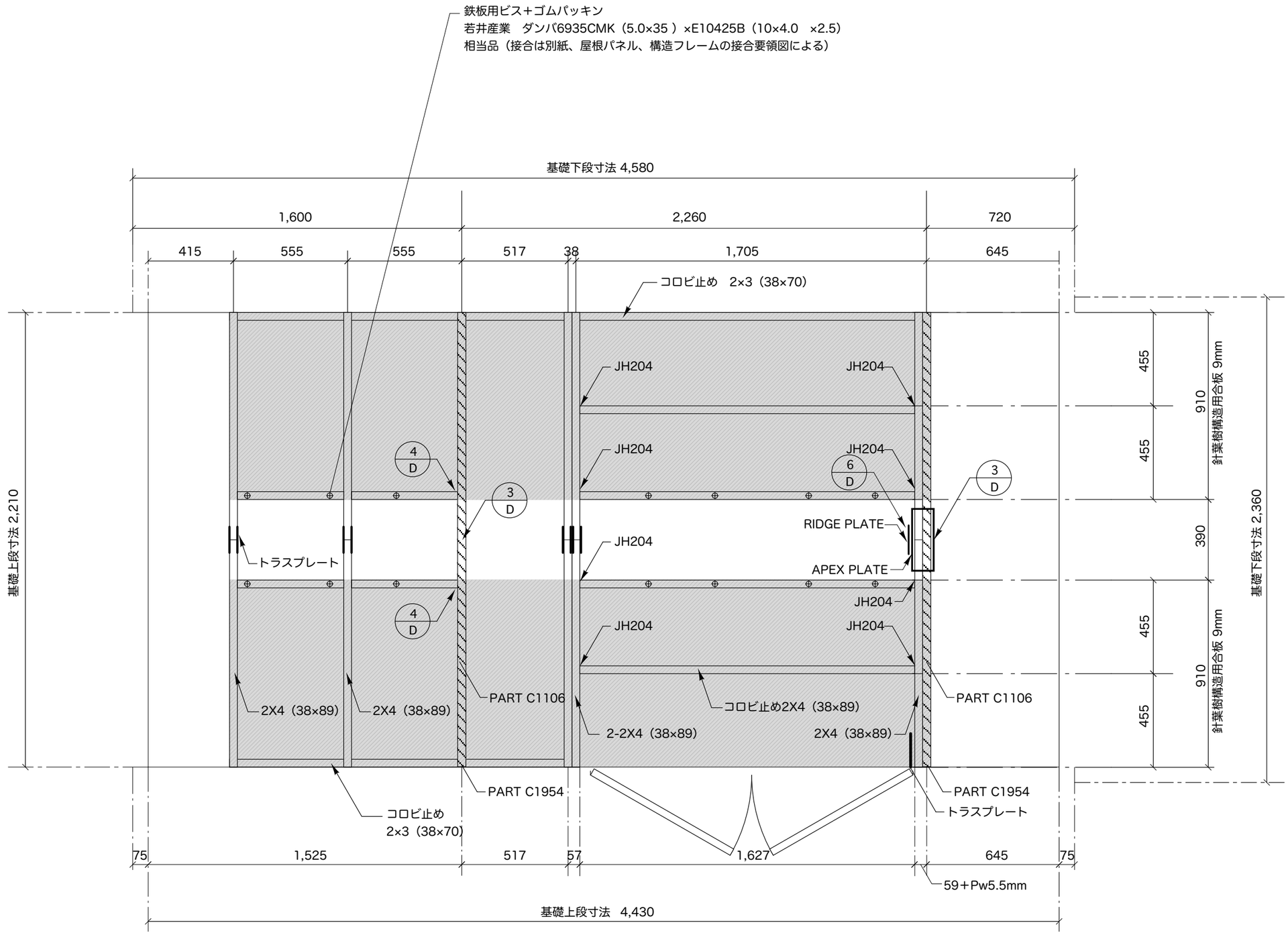

小屋　天井　伏図　1/20

タルキ重ね合わせ部分 CN65@400 両面打ち

Project Name 4523HK2　施工令キット	実施設計図面	アンカーボルトは後打ち、アンカーの設置はメーカーマニュアル参照とする。 短期最大積雪量50cm以下を目安とする。 枠組の釘打ち方法については国交省告示1540による。 基礎は施工令38-4による。	管理	設計	製図	図面番号
図面名称 小屋　天井　伏図　1/20	日付 2020.1.27		日付	日付	日付	4/7

EEplan
株式会社　イープラン　1級建築士事務所　長野県知事登録　(諏訪)B第15111号　1級建築士　大臣登録　第175941号　鈴木　彰
長野県茅野市米沢3097-10　電話0266-82-5818　Mail ee@eeplan.co.jp

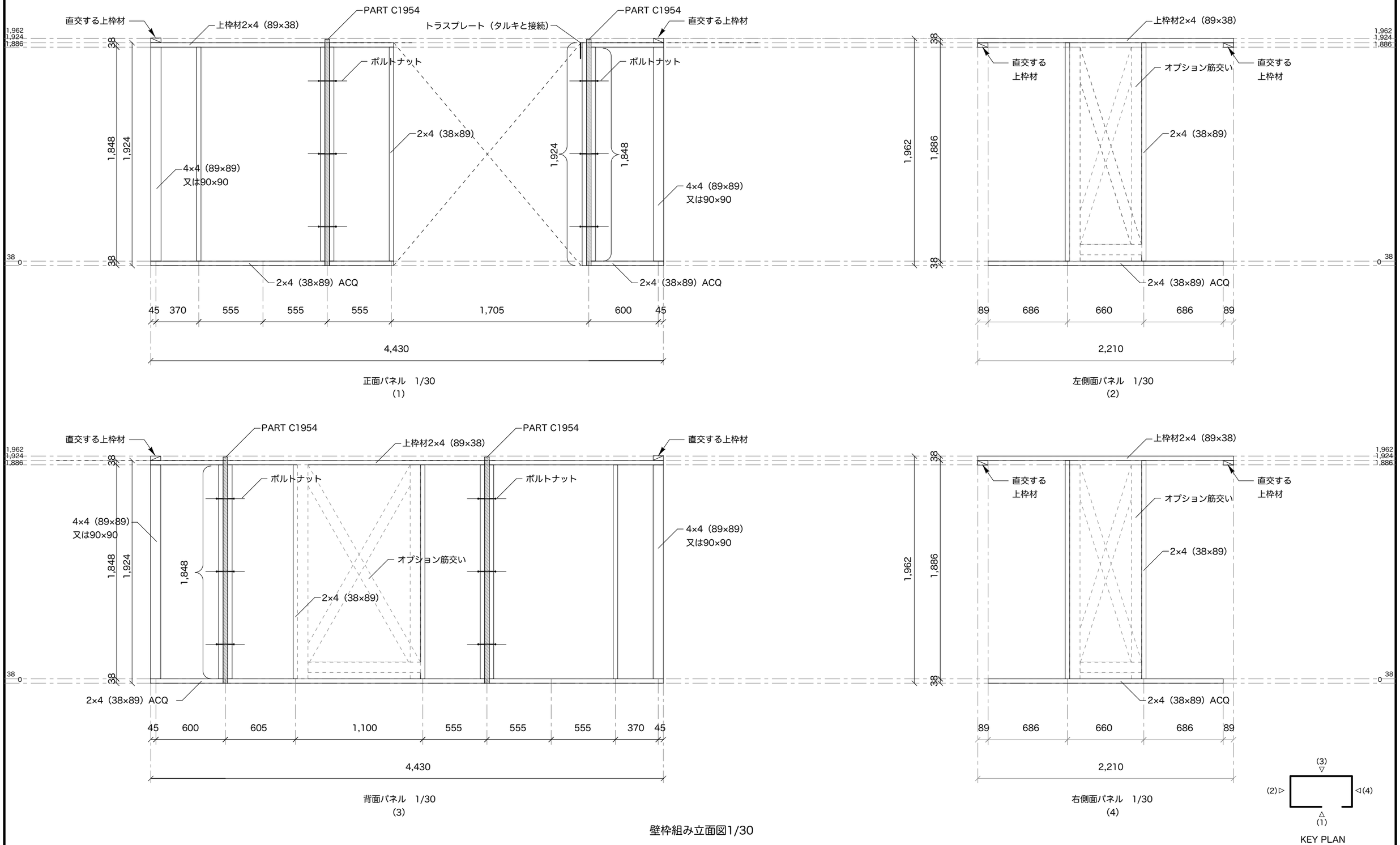

壁枠組み立面図1/30

Project Name 4523HK2 施工令キット	実施設計図面	アンカーボルトは後打ち、アンカーの設置はメーカーマニュアル参照とする。 短期最大積雪量50cm以下を目安とする。 枠組の釘打ち方法については国交省告示1540による。 基礎は施工令38-4による。	管理	設計	製図	EEplan 株式会社 イープラン 1級建築士事務所 長野県知事登録 (諏訪)B第15111号 1級建築士 大臣登録 第175941号 鈴木 彰 長野県茅野市米沢3097-10 電話0266-82-5818 Mail ee@eeplan.co.jp
図面名称 壁枠組み立面図 1/20	日付 2020.1.27		日付	日付	日付	図面番号 5/7

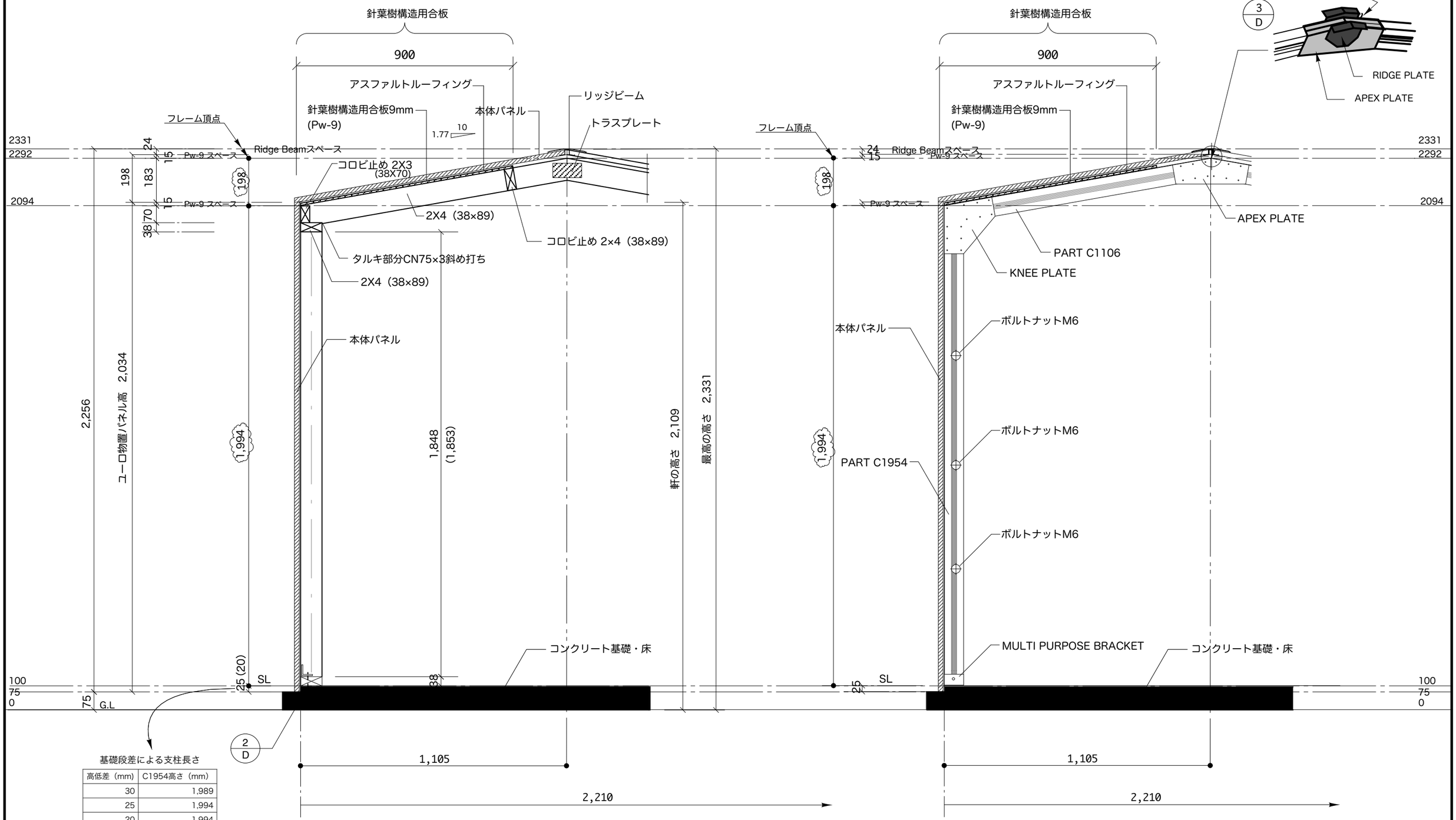

基礎段差による支柱長さ

高低差（mm）	C1954高さ（mm）
30	1,989
25	1,994
20	1,994

矩計図（1） 1/15

矩計図（2） 1/15

Project Name 4523HK2 施工令キット	実施設計図面	アンカーボルトは後打ち、アンカーの設置はメーカーマニュアル参照とする。 短期最大積雪量50cm以下を目安とする。 枠組の釘打ち方法については国交省告示1540による。 基礎は施工令38-4による。	管理	設計	製図	EEplan 株式会社 イープラン 1級建築士事務所 長野県知事登録 (諏訪)B第15111号 1級建築士 大臣登録 第175941号 鈴木 彰 長野県茅野市米沢3097-10 電話0266-82-5818 Mail ee@eeplan.co.jp
図面名称 矩計図 1/15	日付 2020.1.27		日付	日付	日付	図面番号 6/7

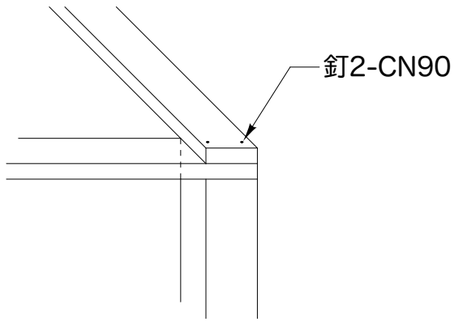

1/D

5/D

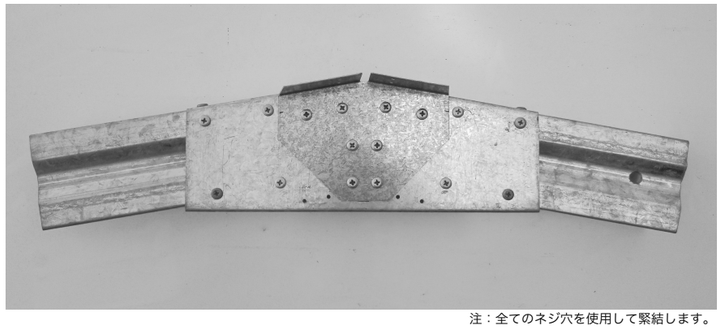

注：全てのネジ穴を使用して緊結します。

3/D

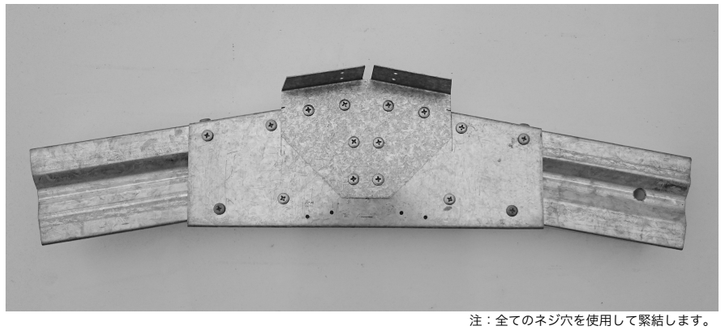

注：全てのネジ穴を使用して緊結します。

RIDGE PLATEとAPEX PLATEの接合

4/D

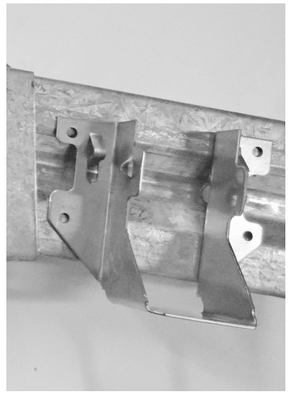

根太受金物2×4用 JH204
（参考品番：SIMPSON LUS24）

6/D

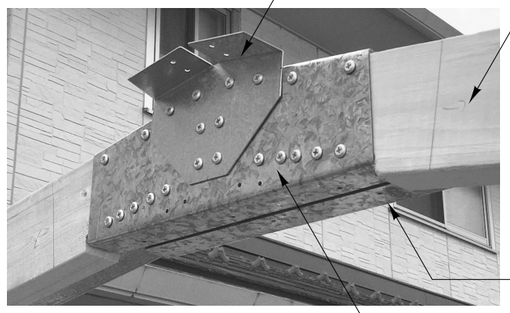

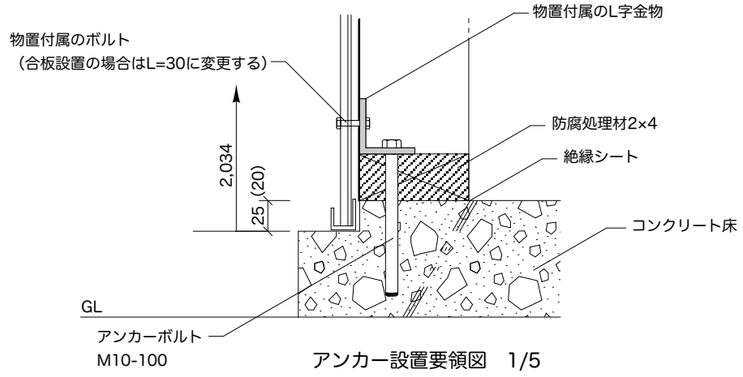

アンカー設置要領図　1/5

2/D

ABSCO 付属L金物に後うちアンカーを使う。

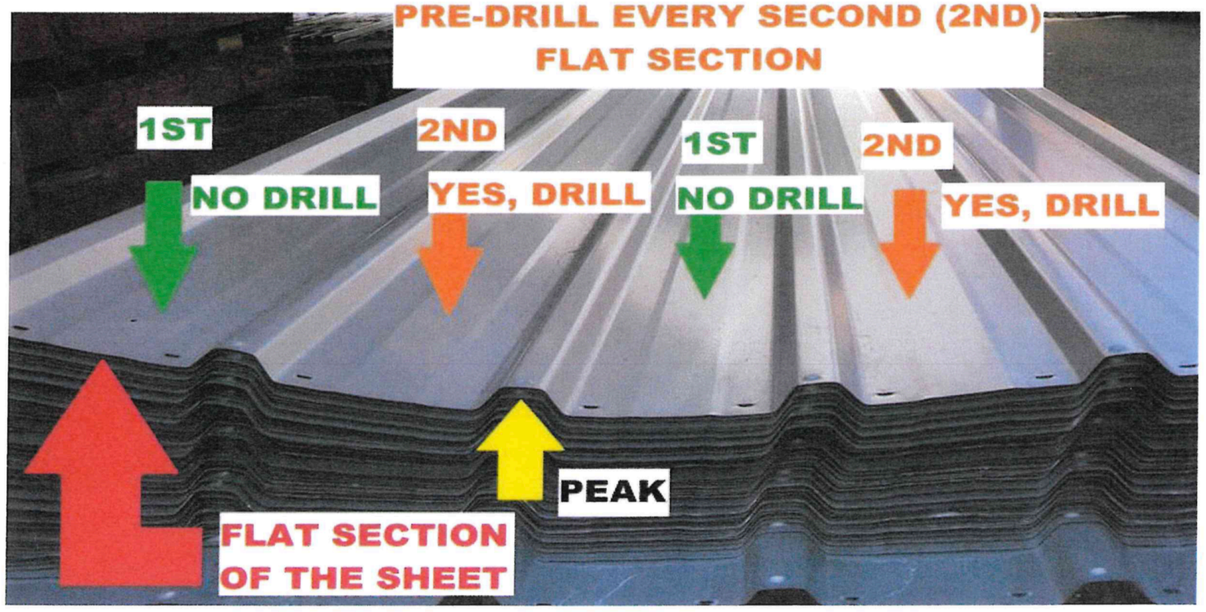

木製フレームと本体鉄パネルの緊結箇所は上図のごとく鉄パネル接合部から2山あるいは4山部分とする。木製フレームのタル木位置が整合しない場合はタル木の位置を移動しても良い。　ただし　積雪地域ではタル木相互間の距離を慎重に検討すること。

屋根パネル、構造フレームの接合要領図

Project Name 4523HK2　施工令キット	実施設計図面	アンカーボルトは後打ち、アンカーの設置はメーカーマニュアル参照とする。 短期最大積雪量50cm以下を目安とする。 枠組の釘打ち方法については国交省告示1540による。 基礎は施工令38-4による。	管理	設計	製図	EEplan 株式会社　イープラン　1級建築士事務所　長野県知事登録　（諏訪)B第15111号　1級建築士 大臣登録　第175941号　鈴木　彰 長野県茅野市米沢3097-10　電話0266-82-5818 Mail ee@eeplan.co.jp	図面番号
図面名称 屋根パネル施工要領	日付 2020.1.27		日付	日付	日付		7/7