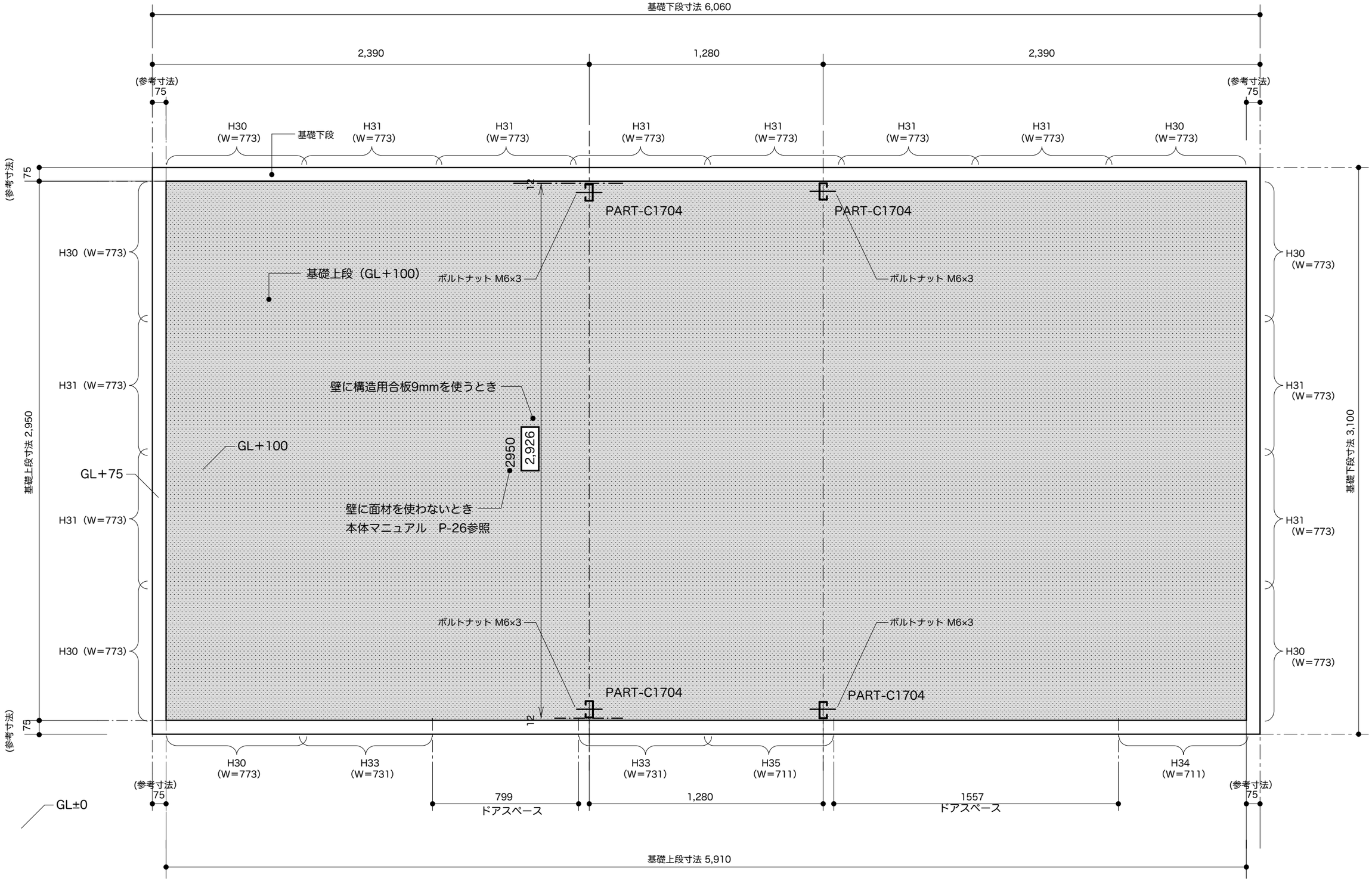

基礎.ポータルフレーム　伏図1/20

Project Name 6030WK3　施工令キット	実施設計図面	アンカーボルトは後打ち、アンカーの設置はメーカーマニュアル参照とする。 短期最大積雪量20cm以下を目安とする。 積雪量80cm以下を目安とする場合はタル木を2×6、2枚以上とする。 枠組の釘打方法については国交省告示1540による。 基礎は施工令38-4による。	管理	設計	製図	EEplan 株式会社　イープラン　1級建築士事務所　長野県知事登録　(諏訪)B第15111号 1級建築士 大臣登録　第175941号　鈴木　彰 長野県茅野市米沢3097-10　電話0266-82-5818 Mail ee@eeplan.co.jp	図面番号
図面名称 基礎.ポータルフレーム伏図　1/20	日付 2020.1.17		日付	日付	日付		1/7

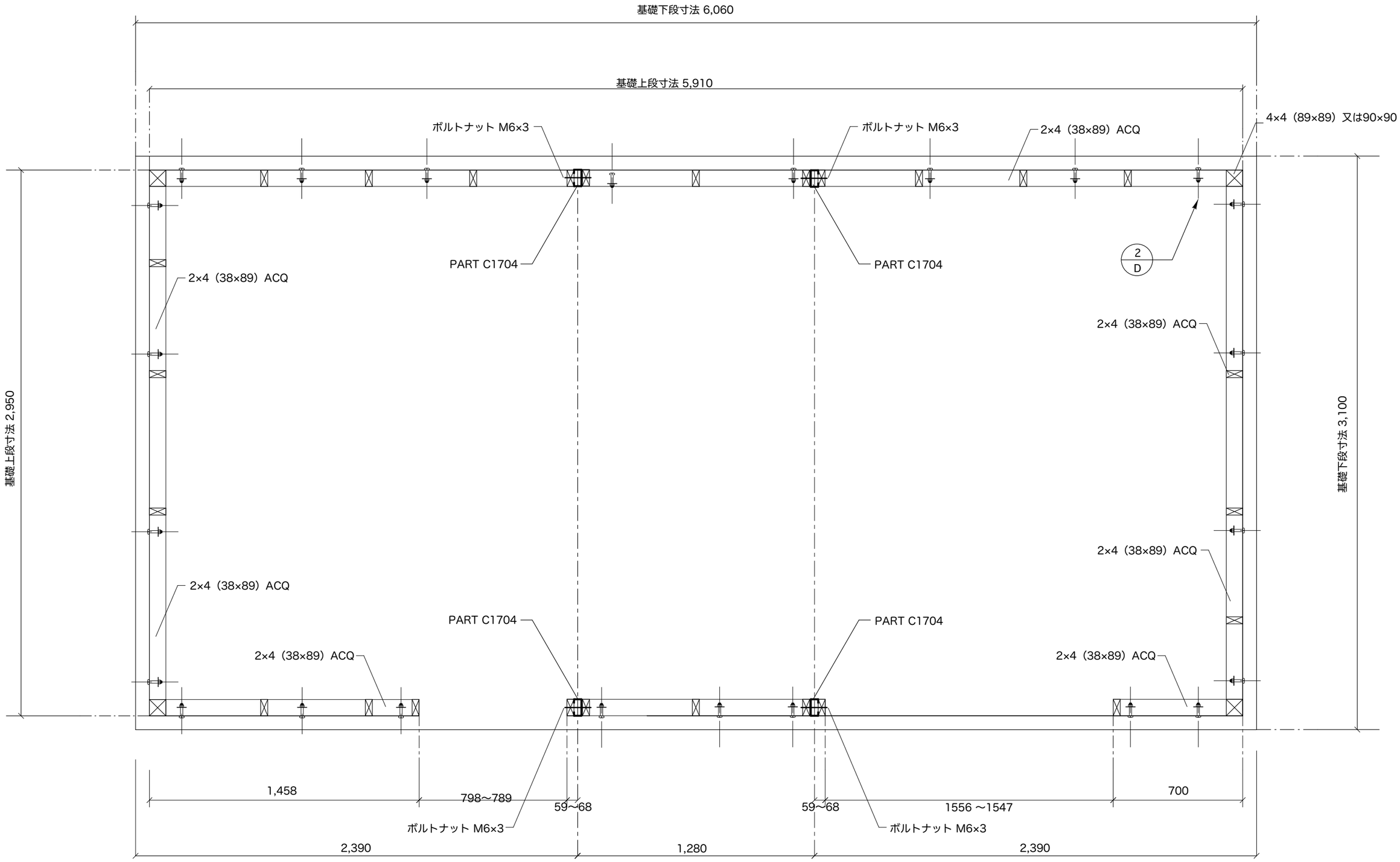

平面図（下枠材）　1/20

Project Name 6030WK3　施工令キット	実施設計図面	アンカーボルトは後打ち、アンカーの設置はメーカーマニュアル参照とする。 短期最大積雪量20cm以下を目安とする。 積雪量80cm以下を目安とする場合はタル木を2×6、2枚以上とする。 枠組の釘打方法については国交省告示1540による。 基礎は施工令38-4による。	管理 日付	設計 日付	製図 日付	EEplan 株式会社　イープラン　1級建築士事務所　長野県知事登録　(諏訪)B第15111号 1級建築士 大臣登録　第175941号　鈴木　彰 長野県茅野市米沢3097-10　電話0266-82-5818 Mail ee@eeplan.co.jp
図面名称 平面図（下枠材）　1/20	日付 2020.1.17					図面番号 2/7

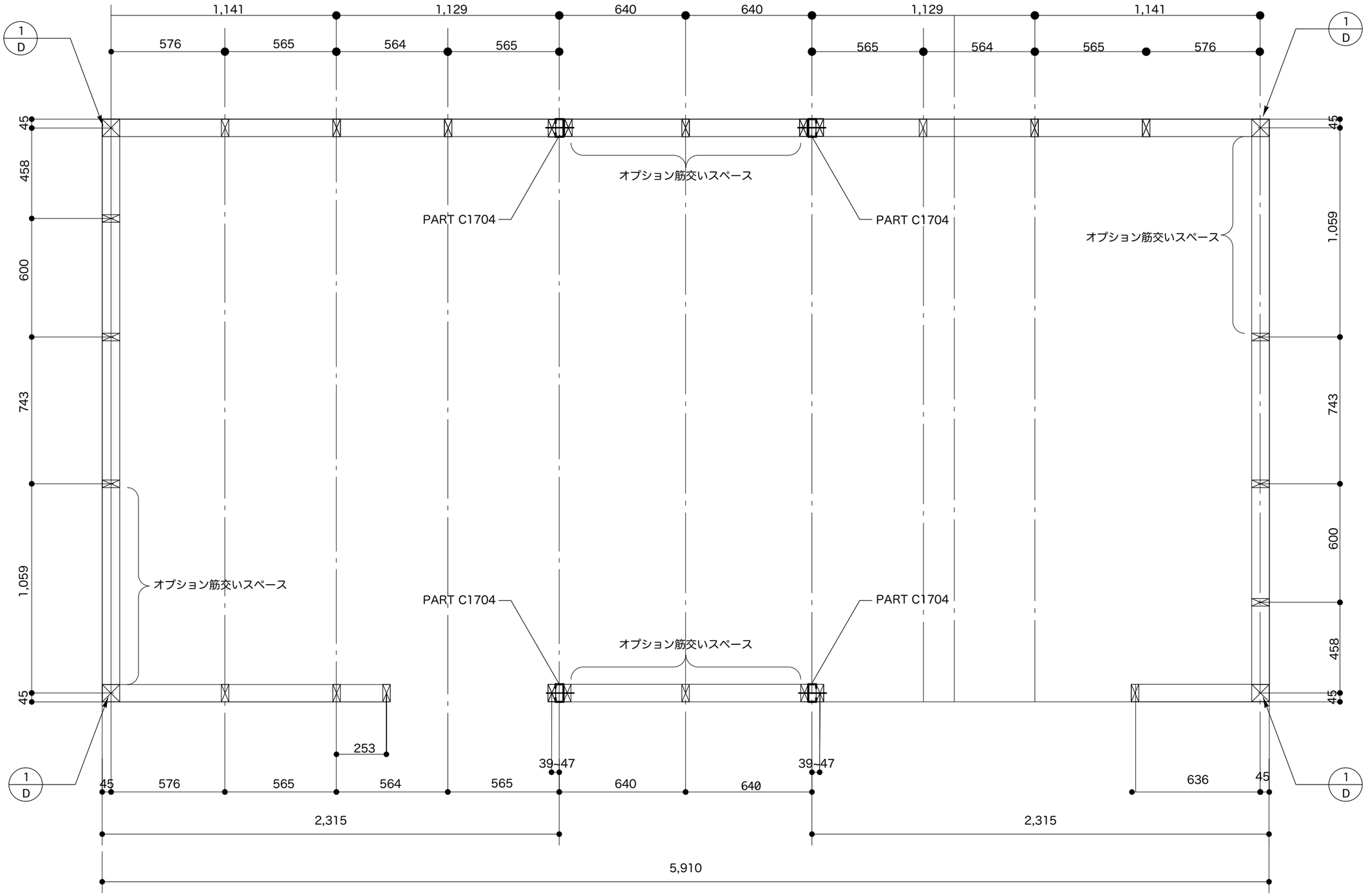

壁枠組み平面図1/20

Project Name 6030WK3　施工令キット	実施設計図面	アンカーボルトは後打ち、アンカーの設置はメーカーマニュアル参照とする。 短期最大積雪量20cm以下を目安とする。 積雪量80cm以下を目安とする場合はタル木を2×6、2枚以上とする。 枠組の釘打方法については国交省告示1540による。 基礎は施工令38-4による。	管理	設計	製図	図面番号
図面名称 壁枠組み平面図 1/20	日付 2020.1.17		日付	日付	日付	3/7

EEplan
株式会社　イープラン　1級建築士事務所　長野県知事登録　(諏訪)B第15111号 1級建築士 大臣登録　第175941号　鈴木　彰
長野県茅野市米沢3097-10　電話0266-82-5818　Mail ee@eeplan.co.jp

注：針葉樹合板は、節や木目に配慮した上、選択されたものを使用する事。

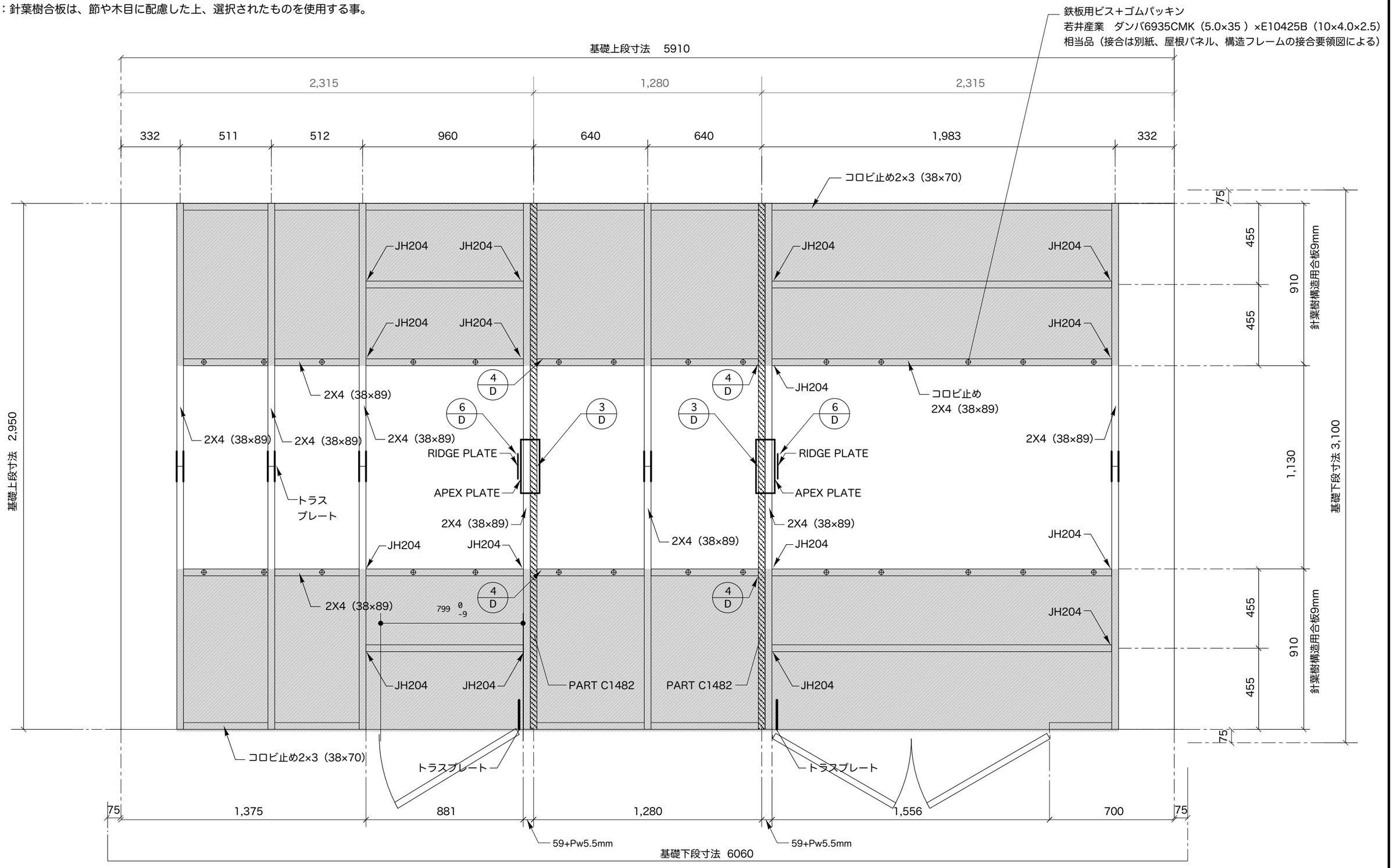

小屋　天井　伏図 1/20

Project Name 6030WK3　施工令キット	実施設計図面	アンカーボルトは後打ち、アンカーの設置はメーカーマニュアル参照とする。 短期最大積雪量20cm以下を目安とする。 積雪量80cm以下を目安とする場合はタル木を2×6、2枚以上とする。 枠組の釘打方法については国交省告示1540による。 基礎は施工令38-4による。	管理	設計	製図	EEplan 株式会社　イープラン　1級建築士事務所　長野県知事登録　(諏訪)B第15111号　1級建築士 大臣登録　第175941号　鈴木　彰 長野県茅野市米沢3097-10　電話0266-82-5818 Mail ee@eeplan.co.jp	図面番号
図面名称 小屋　天井　伏図 1/20	日付 2020.1.17		日付	日付	日付		4/7

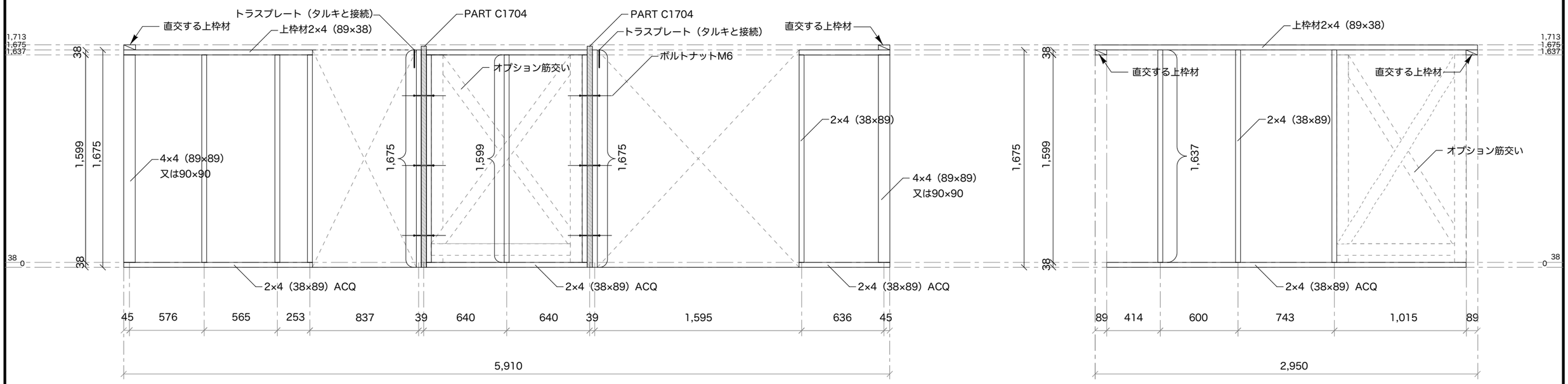

正面パネル　1/30
(1)

左側面パネル　1/30
(2)

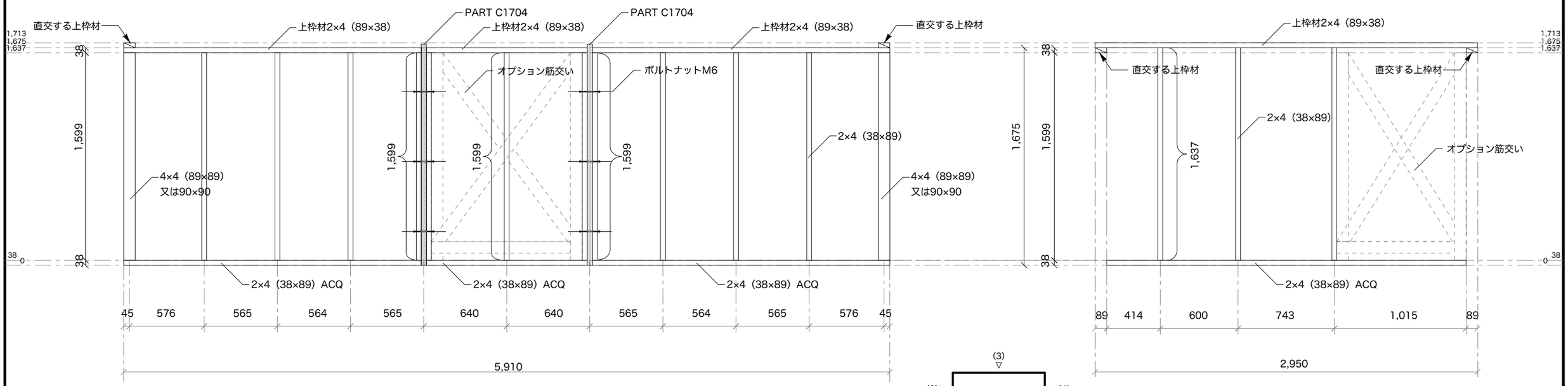

背面パネル　1/30
(3)

右側面パネル　1/30
(4)

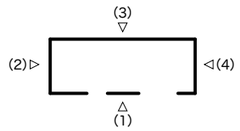

KEY PLAN

壁枠組み立面図1/30

Project Name 6030WK3　施工令キット	実施設計図面	アンカーボルトは後打ち、アンカーの設置はメーカーマニュアル参照とする。 短期最大積雪量20cm以下を目安とする。 積雪量80cm以下を目安とする場合はタル木を2×6、2枚以上とする。 枠組の釘打方法については国交省告示1540による。 基礎は施工令38-4による。	管理	設計	製図	図面番号
図面名称 壁枠組み立面図 1/30	日付 2020.1.17		日付	日付	日付	5/7

EEplan
株式会社　イープラン　1級建築士事務所　長野県知事登録　(諏訪)B第15111号 1級建築士 大臣登録　第175941号　鈴木　彰
長野県茅野市米沢3097-10　電話0266-82-5818 Mail ee@eeplan.co.jp

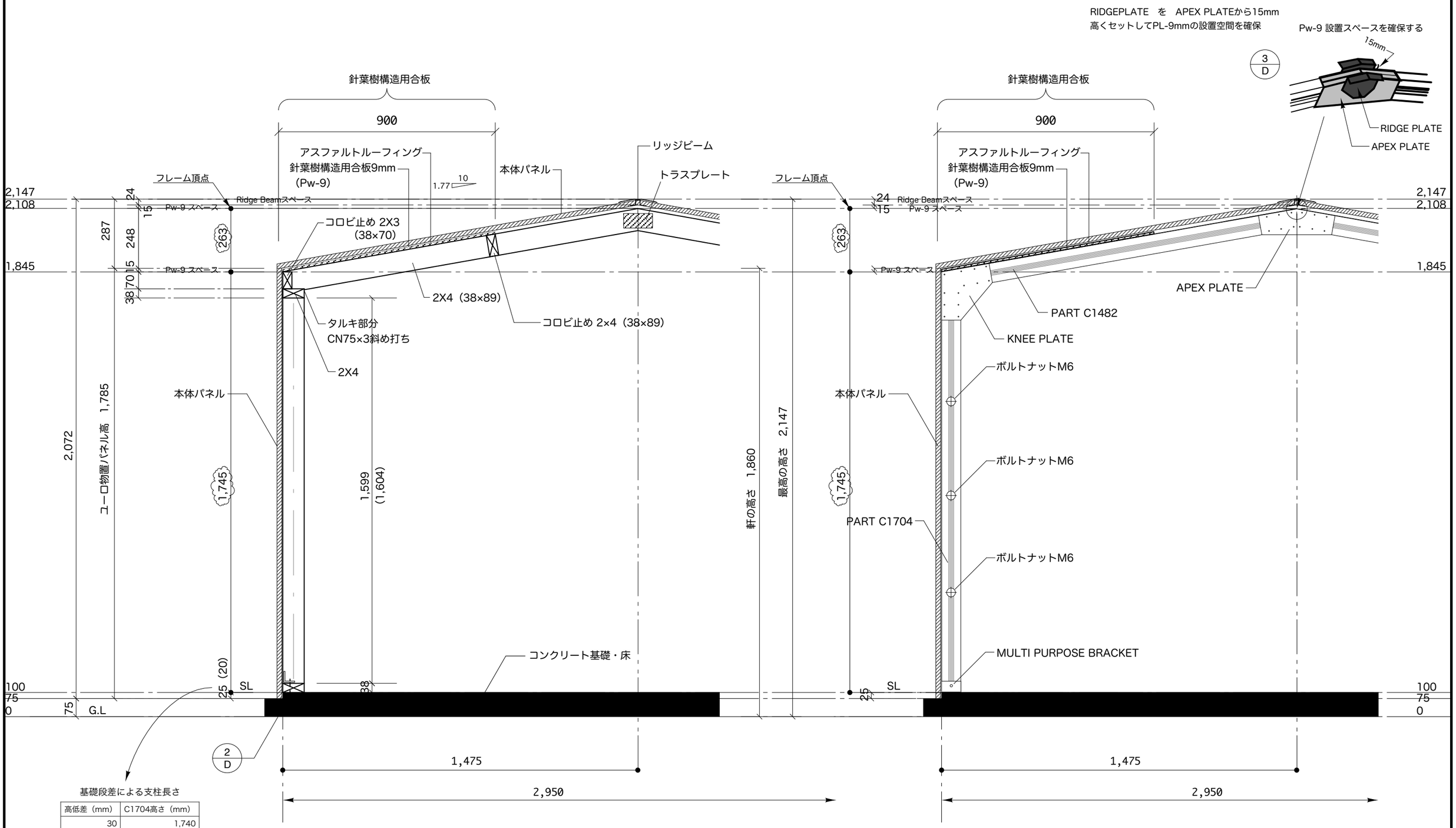

基礎段差による支柱長さ

高低差（mm）	C1704高さ（mm）
30	1,740
25	1,745
20	1,745

Project Name 6030WK3 施工令キット	実施設計図面	アンカーボルトは後打ち、アンカーの設置はメーカーマニュアル参照とする。	管理	設計	製図	EEplan	図面番号
		短期最大積雪量20cm以下を目安とする。				株式会社 イープラン 1級建築士事務所 長野県知事登録 (諏訪)B第15111号 1級建築士 大臣登録 第175941号 鈴木 彰	6/7
図面名称 矩計図1/15	日付 2020.1.17	積雪量80cm以下を目安とする場合はタル木を2×6、2枚以上とする。					
		枠組の釘打方法については国交省告示1540による。	日付	日付	日付	長野県茅野市米沢3097-10 電話0266-82-5818 Mail ee@eeplan.co.jp	
		基礎は施工令38-4による。					

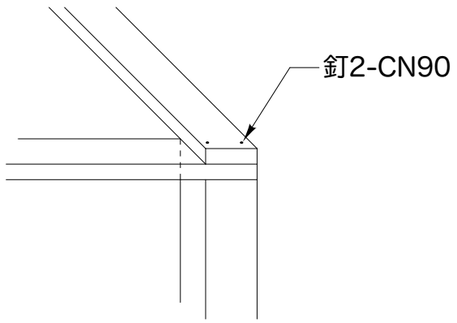

1/D

5/D

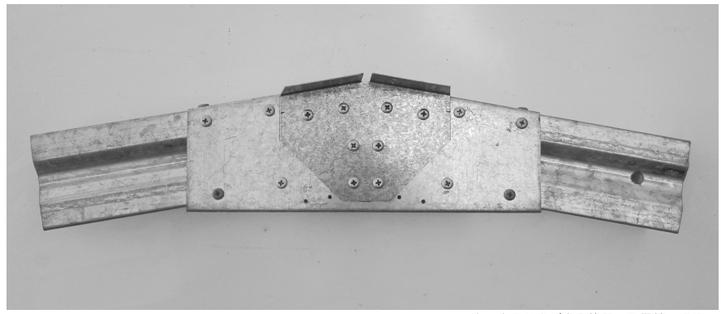

注：全てのネジ穴を使用して緊結します。

3/D

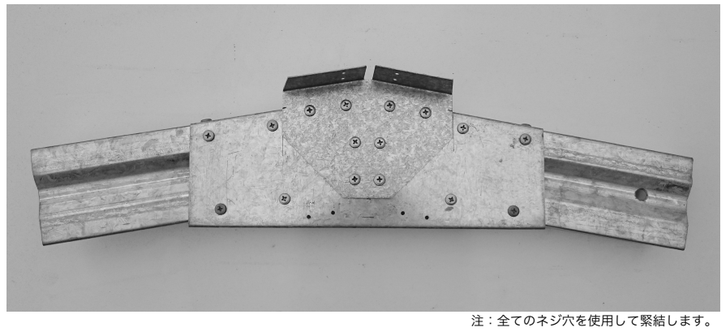

注：全てのネジ穴を使用して緊結します。

RIDGE PLATEとAPEX PLATEの接合

4/D

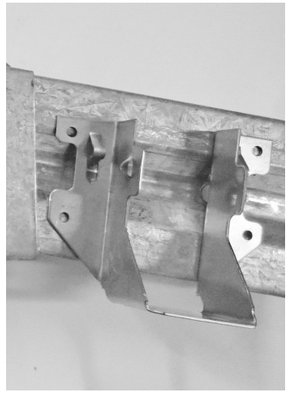

根太受金物2×4用 JH204
（参考品番：SIMPSON LUS24）

6/D

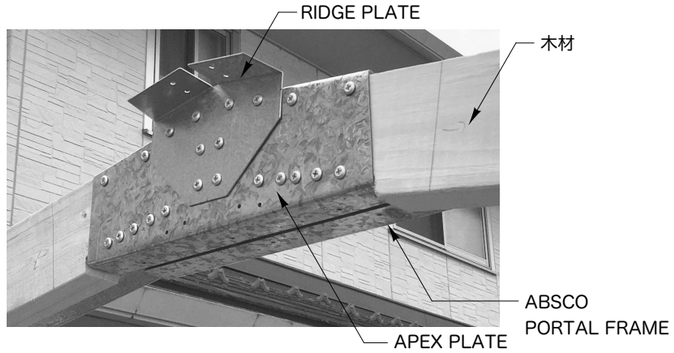

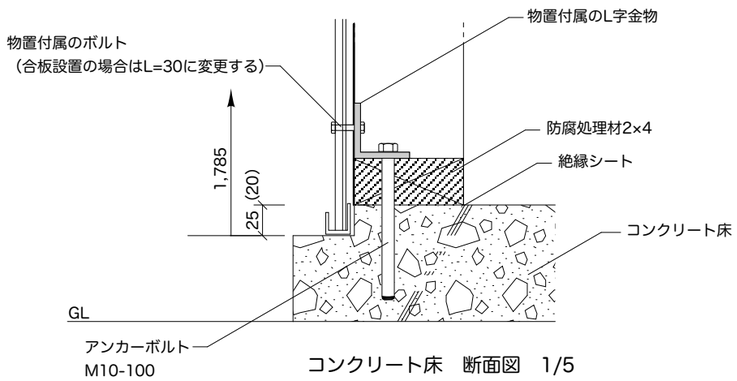

コンクリート床　断面図　1/5

2/D

ABSCO 付属L金物に後うちアンカーを使う。

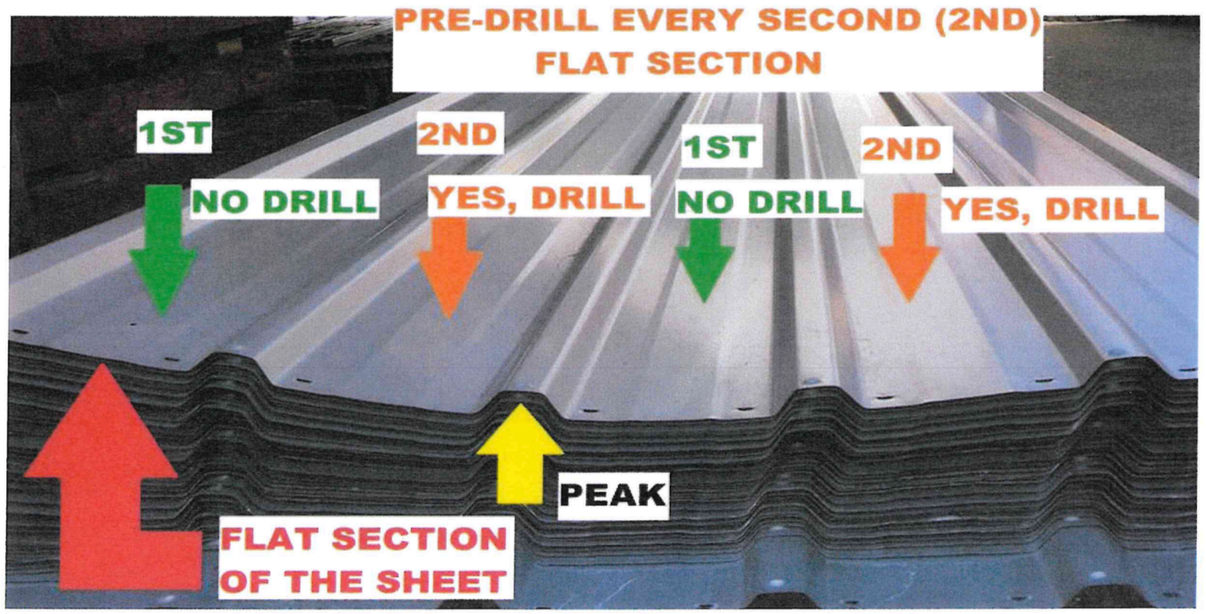

木製フレームと本体鉄パネルの緊結箇所は上図のごとく鉄パネル接合部から2山あるいは4山部分とする。木製フレームのタル木位置が整合しない場合はタル木の位置を移動しても良い。　ただし　積雪地域ではタル木相互間の距離を慎重に検討すること。

屋根パネル、構造フレームの接合要領図

Project Name 6030WK3　施工令キット	実施設計図面	アンカーボルトは後打ち、アンカーの設置はメーカーマニュアル参照とする。 短期最大積雪量20cm以下を目安とする。 積雪量80cm以下を目安とする場合はタル木を2×6、2枚以上とする。 枠組の釘打方法については国交省告示1540による。 基礎は施工令38-4による。	管理	設計	製図	図面番号
図面名称 屋根パネル施工要領	日付 2020.1.17		日付	日付	日付	7/7

EEplan
株式会社　イープラン　1級建築士事務所　長野県知事登録　(諏訪)B第15111号　1級建築士 大臣登録　第175941号　鈴木　彰
長野県茅野市米沢3097-10　電話0266-82-5818　Mail ee@eeplan.co.jp